SHP201 - MONTAJ KILAVUZU

MONTAJ PARÇALARI

Sehpayı oluşturan montaj parçaları aşağıdaki gibidir.

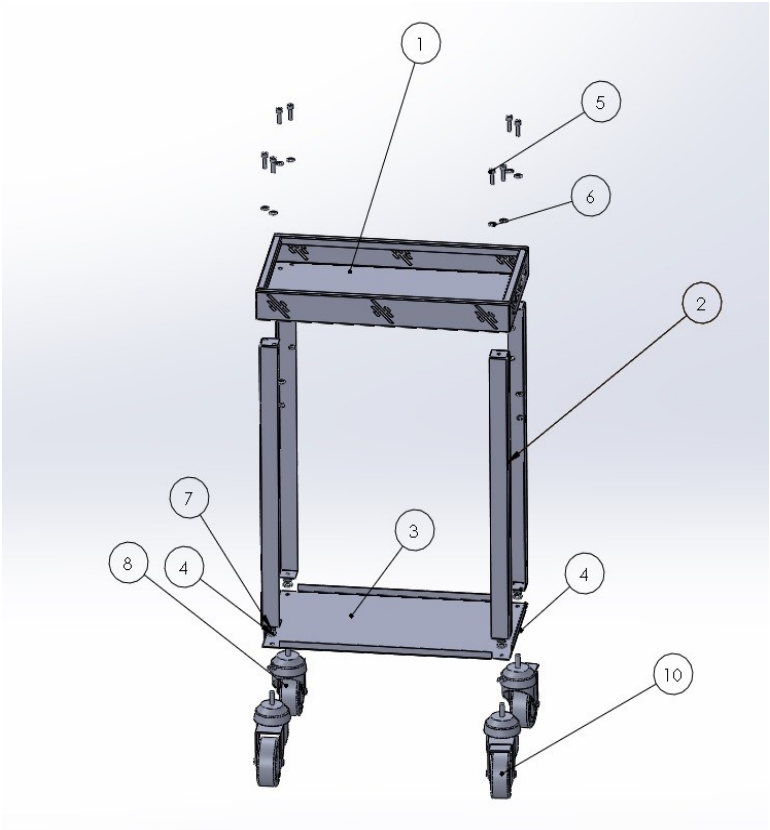

Ürünün montajlanmış resmini aşağıda görebilirsiniz.

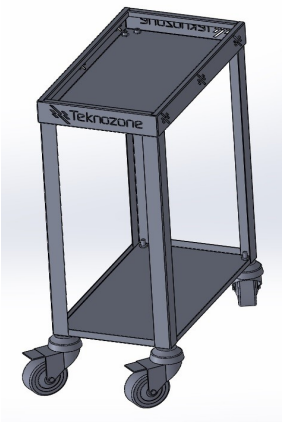

Kutu İçeriği

PARÇA NO	PARÇA ADI	TANIM	MİKTAR
1	ÜST SAC		1
2	AYAK		4
3	ALT SAC		1
4	M10 PUL		8
5	M5*10 MM İMBUS CİVATA		8
6	M5 PUL		16
7	M10 SOMUN		4
8	TEKERLEK FRENSİZ		2
9	M5 SOMUN		8
10	TEKERLEK FRENLİ		2

Montaj için gereken el aletleri kutu içerisine eklenmiştir.

Montaj Sırası

1 - Üst sacı yerleştiriniz.
2 - Ayakları üst sacın altına iki delikli olan tarafı merkezlenecek şekilde denk getiriniz.
3 - 6 numaralı M5 pulları üst sacın delik merkezlerine gelecek şekilde denk getiriniz.
4 - 5 numaralı civatalarıları M5 pulların içerisinden geçiriniz.
5 - 6 numaralı M5 pulları üst sacın altından M5 civatalara denk gelecek şekilde geçiriniz.
6 - 9 numaralı M5 somunları pulu sıkacak şekilde anahtar ile sıkınız.
7 - 3 numaralı alt sacı ayağın altındaki tek delikli kısmına getirip delik merkezini eşitleyiniz. 8 - 8 ve 10 numaralı frenli ve frensiz tekerleklerin yerlerini kullanım şeklinize göre ayarlayınız. 8 - 8 veya 10 numaralı tekerleği delik merkezlerinden geçiriniz.
9 - 4 numaralı pulu tekerin üzerindeki saplamaya oturtturun.
10 - 7 numaralı M10 somunları pulu sıkacak şekilde anahtar ile sıkınız.

KAZIM KARABEKİR MAH. BEKİR SAYDAM CAD. NO.104 A3 BLOK /13 PANCAR TORBALI/İZMİR
TEL: +90 232 472 11 35 - FAKS: +90 232 472 11 18 teknozone.com.tr
www.teknozone.com.tr www.ozonjeneratoru.com